ПЭЛК. KLW 3000 V0,5-1,0 3700×3000

Общие положения по оборудованию зданий лифтами модели KLW. производства CANNY ELEVATOR CO., LTD.

1. Лифты модели KLW соответствуют требованиям Технического регламента Таможенного союза ТР ТС 011/2011 "Безопасность лифтов" и ГОСТ Р 53780-2010.
2. В комплект поставки лифта не входят грузоподъемные средства для монтажа и ремонта лифта.
3. Строительная часть лифта должна выдерживать нагрузки, возникающие при работе лифтового оборудования, указанные в таблице 4.
4. Строительная часть лифта должна удовлетворять условиям эксплуатации лифта. Проектирование систем вентиляции и отопления должно вестись с учетом температурного режима и тепловыделения от лифтового оборудования, указанных в таблице 1.
5. Условные обозначения, принятые на чертежах:

ОН – высота последнего этажа; ОР – ширина проема двери шахты в свету;
ТН – высота подъема; ОРН – высота проема двери шахты в свету;
РД – глубина приямка; АН1 – привязки оси кабины к правой стене шахты;
АН – ширина шахты; АН2 – привязки оси кабины к левой стене шахты;
ДН – глубина шахты.

6. В таблице 2 указаны минимально и максимально допустимые параметры шахты для лифта данной модели.
6.1 Размеры шахты являются минимальными технически допустимыми размерами шахты в свету (провеске), необходимыми для размещеня лифтового оборудования.
7. При расстоянии между уровнями смежных остановок более 11 м должны быть установлены аварийные двери (ГОСТ Р 53780-2010 п.5.2.6).
8. Величины отклонений размеров шахты лифта указаны в ГОСТ 22845-85. Допуск на отклонение от вертикали передней стены шахты должен быть не более 15 мм по всей высоте шахты.
9. При проектировании шахт из кирпича без закладных деталей под установку оборудования при помощи химических дюбелей необходимо выполнить следующие требования:
– Толщина кирпичных стен должна быть не менее 250 мм, бетонных плит перекрытий не менее 130мм;
– материал шахты – кирпич глиняный обыкновенный (полнотелый). Марка кирпича определяется проектной организацией из условий восприятия строительной частью нагрузок, указанных в задании.
10. Ограждение шахты должно быть выполнено в соответствии с ГОСТ Р 53780-2010.
11. Монтажные настилы выполнить согласно техническим требованиям см. лист 5.

Таблица 1. Технические характеристики.

Грузоподъемность, кг (число пассажиров)		3000 (40)	
Скорость, м/с		0,5	1,0
Высота подъема, мм		30000	50000
Максимальная высота подъема, мм		см. таб. 2	
Количество остановок/дверей/этажей		см. таб. 2	
Тип кабины		Непроходная	
Расположение противовеса		Справа	
Ловители на противовесе		Нет	
Размеры дверей (Ш×Г), мм		2200x2100	
Тип открывания дверей		Центральное	
Огестойкость дверей, мин.		без ОС/Е30	
Размеры кабины (Ш×Г×В), мм		2200×2600×2300	
Перила на крыше кабины		Есть	
Размеры шахты (Ш×Г), мм		3700×3000	
Высота последнего этажа, мм		4300	
Глубина приямка, мм		1700	
Материал шахты		Кирпич	
Силовая цепь	Род тока	Переменный 3-х фазный, 16Гц с глухозазамленной нейтралью	
	Напряжение, В	380±10%	
	Тип привода лифта	С частотным регулированием	
	Мощность, кВт	10,7	21,4
	Номинальный ток,А	22,0	44,0
Тепловыделение от лифтового оборудования, ккал/час		8234 max	16467 max
Цепь освещения шахты/мощность, Вт		1 фаза, 50 Гц., 220 В/Мощность=(кол.дверей+2)×75	
Рабочая температура, С°		+5° – +40° С	
Относительная влажность при 20°С		Не более 80%	

Таблица 2. Технические ограничения для данной модели лифта.

Параметр	Обозначение	Минимальное значение	Максимальное значение	
Скорость, м/с	V	–	0,5	1
Высота подъема, мм	ТН	2700	30000	50000
Количество остановок	n	2	11	18

Внимание: ГК "ПЭЛК" оставляет за собой право до получения согласования между сторонами изменить любую часть данной документации без предварительного уведомления.

Изм.	Лист	№ докум.	Подп.	Дата
Разраб.				
Пров.				
Т.контр.				
Н.контр.				
Утв.				

ПЭЛК. KLW 3000 V0,5-1,0 3700×3000

Лифт грузопассажирский
задание на проектирование строительной части

Лит.	Масса	Масштаб
		1:50
Лист 1	Листов 5	

ГК "ПЭЛК"

Перв. примен. | Справ. № | Подп. и дата | Инв. № дубл. | Взам. инв. № | Подп. и дата | Инв. № подл.

Копировал Формат А3

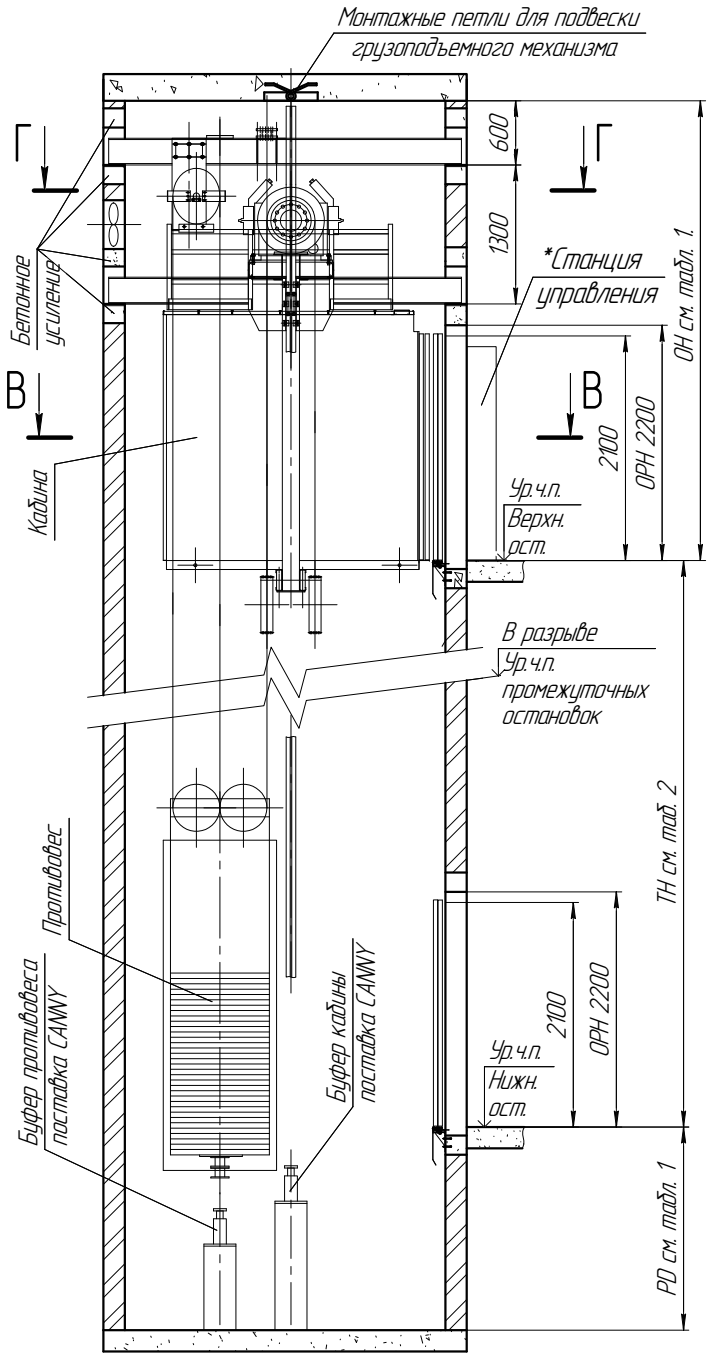

Р(1:50)

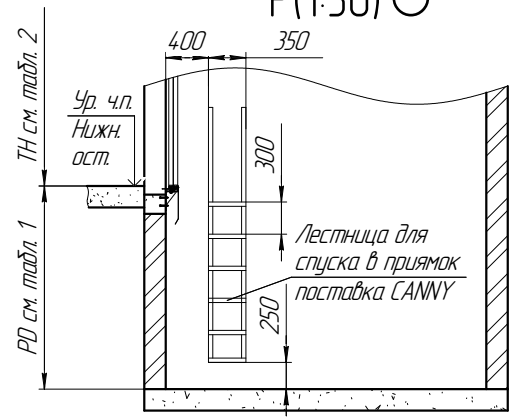

В–В(1:40)

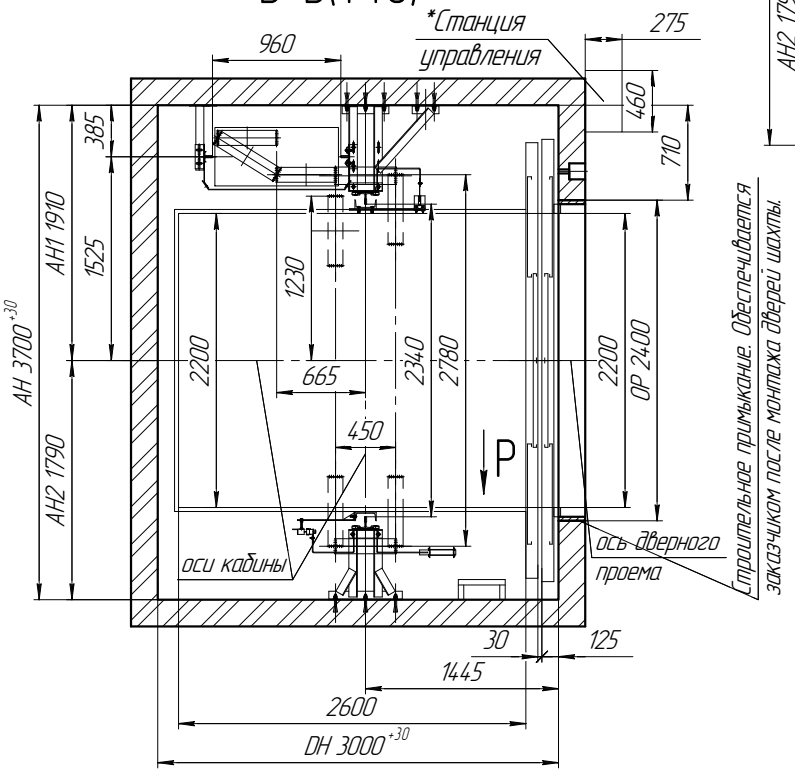

Г–Г(1:40)

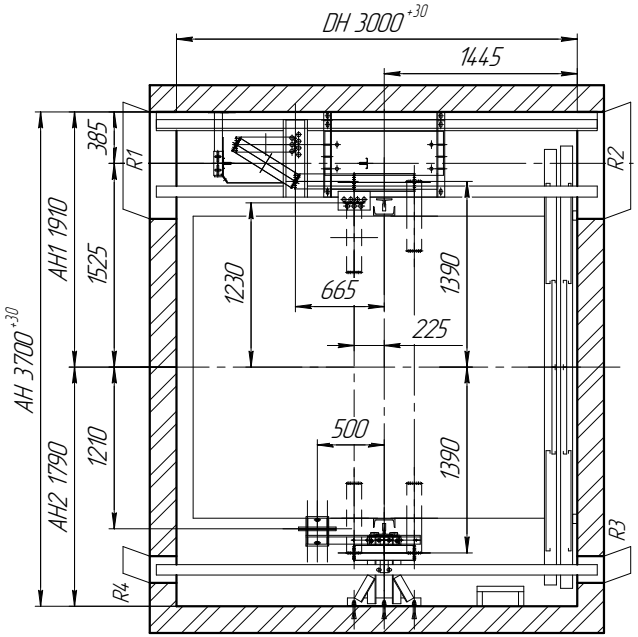

Таблица 3. Размеры шахты

Параметр	min	max
АН	3700	3800
ОН	3000	3300
АН1	1910	1910
АН2	1790	1890

1. *Установку станции управления в другом месте согласовать с ГК "ПЭЛК", на стадии проектирования.
2. Оборудование лифтов, поставляемое Заводом изготовителем, показано на чертеже тонкими линиями.

Изм.	Лист	№ докум.	Подп.	Дата	ПЭЛК. KLW 3000 V0,5-1,0 3700×3000	Лист 2

Копировал Формат А3

Подп. и дата | Инв. № дубл. | Взам. инв. № | Подп. и дата | Инв. № подл.

ПЭЛК. KLW 3000 V0,5-1,0 3700×3000

Вертикальный разрез шахты

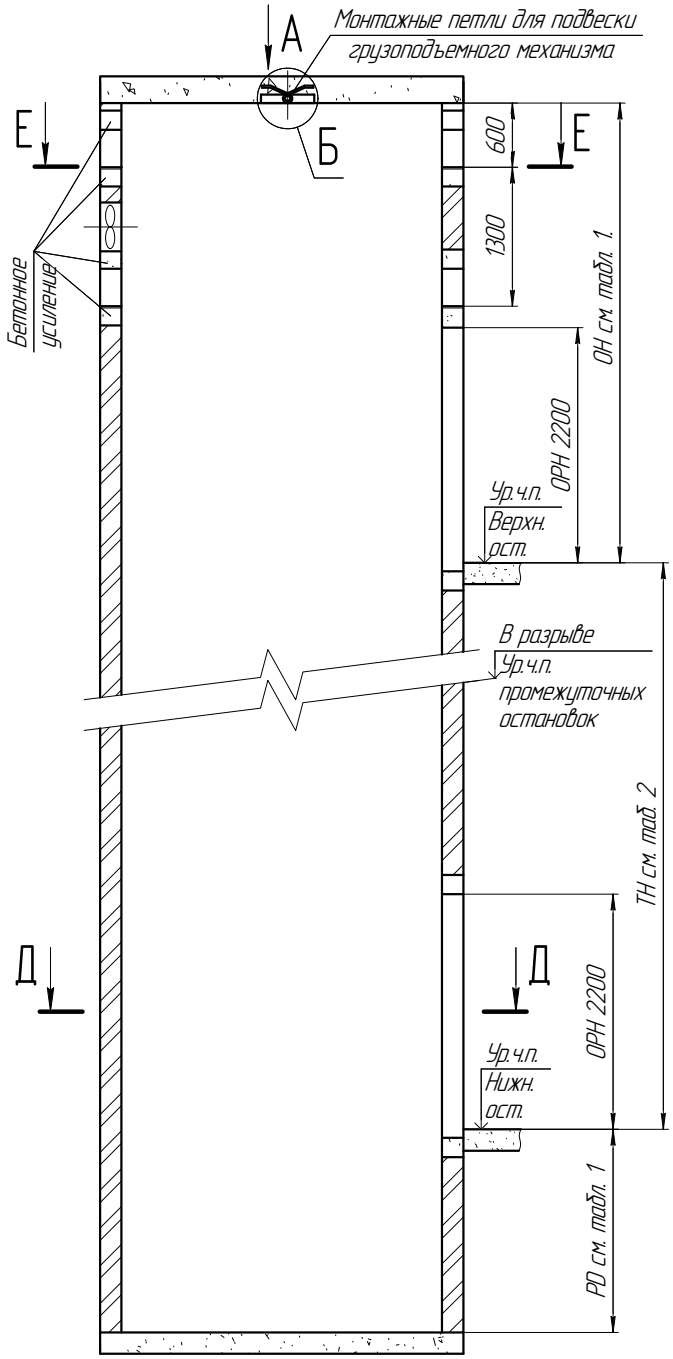

Е–Е(1:40)

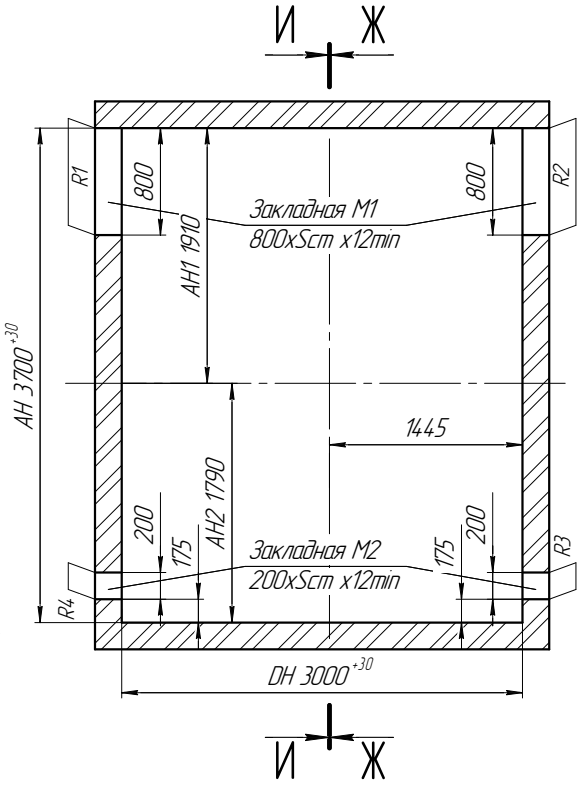

Б(1:20)

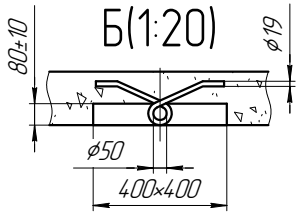

Д–Д(1:40)

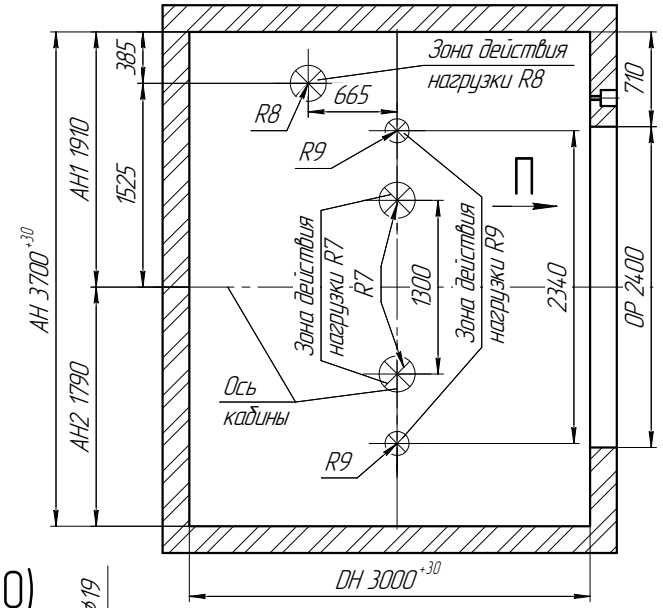

А(1:40)

Схема расположения монтажных петель в плите перекрытия шахты

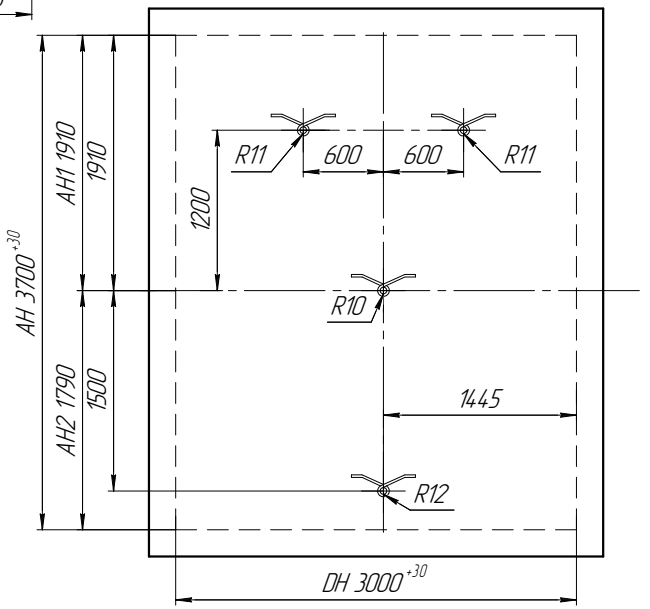

П(1:40)

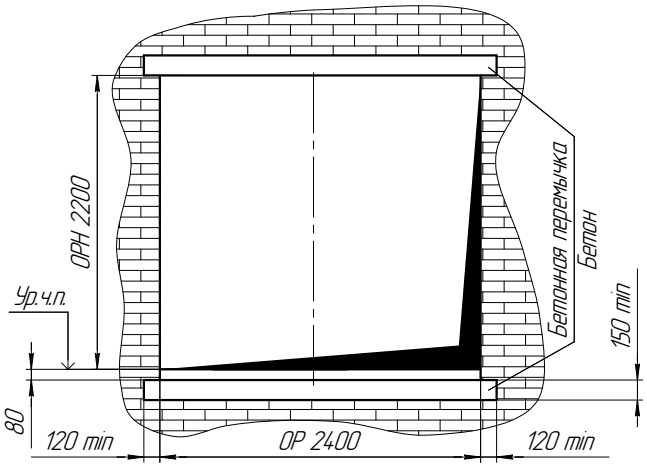

Изм.	Лист	№ докум.	Подп.	Дата	ПЭЛК. KLW 3000 V0,5-1,0 3700×3000	Лист 3

Копировал Формат А3

Подп. и дата | Инв. № дубл. | Взам. инв. № | Подп. и дата | Инв. № подл.

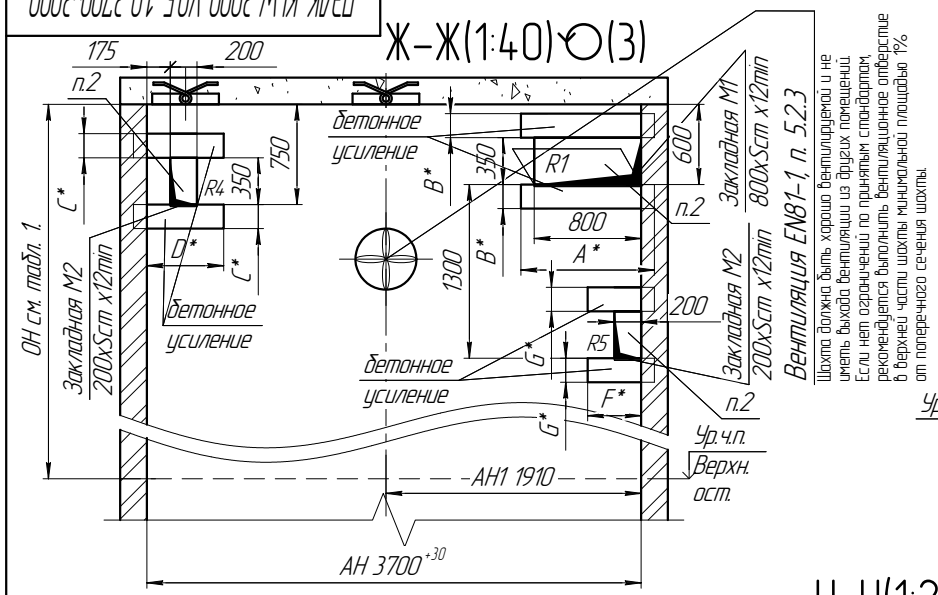

Вентиляция EN81-1, п. 5.2.3

Шахта должна быть хорошо вентилируемой и не иметь выхода вентиляции из других помещений. Если нет ограничений по принятым стандартам, рекомендуется выполнить вентиляционное отверстие в верхней части шахты минимальной площадью 1% от поперечного сечения шахты.

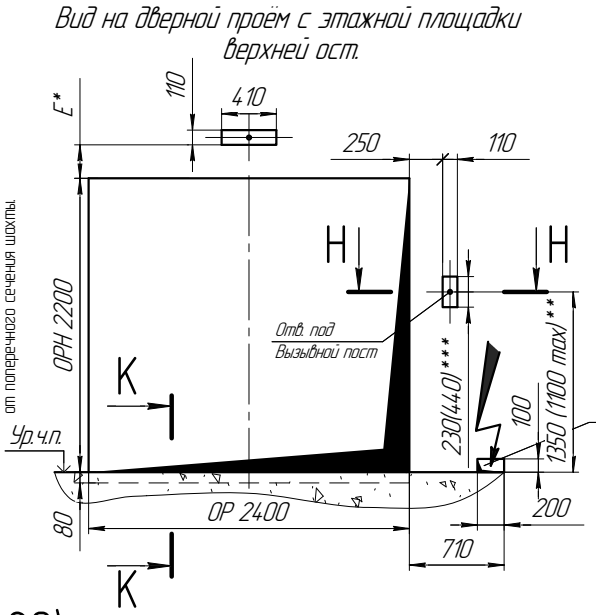

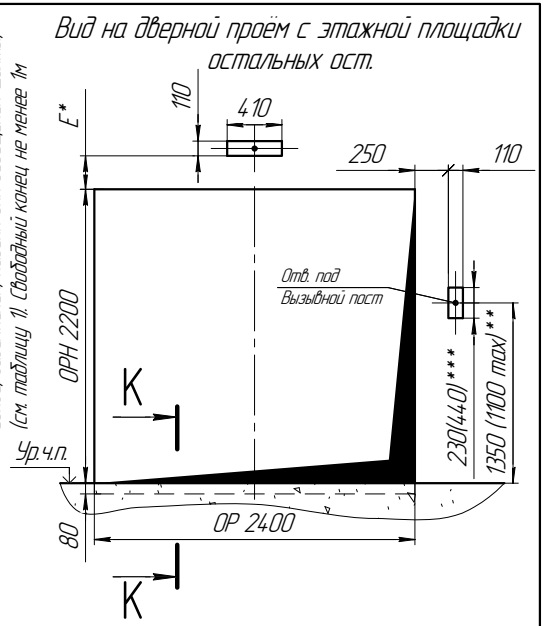

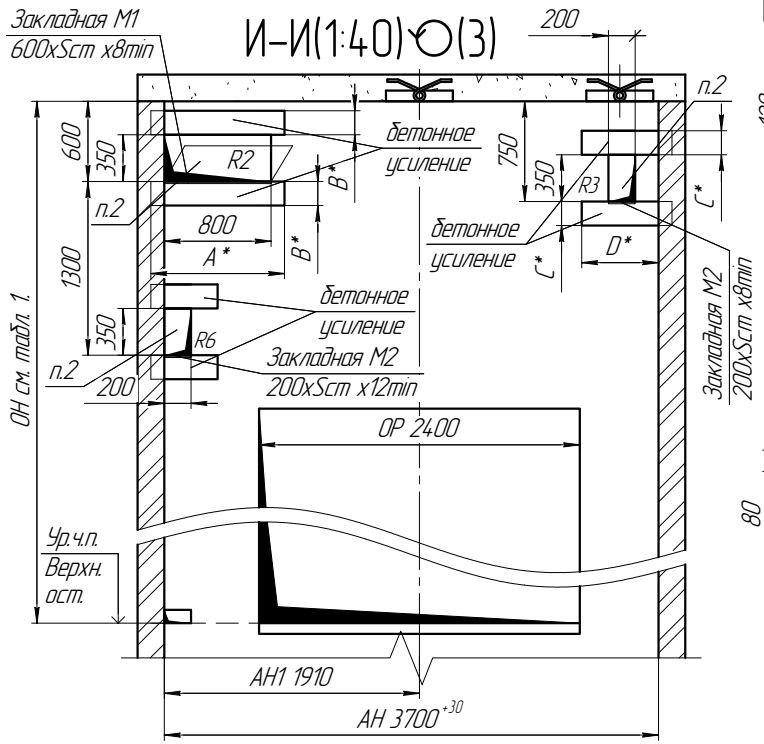

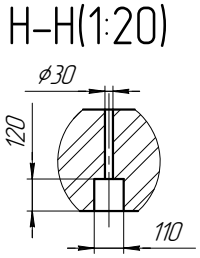

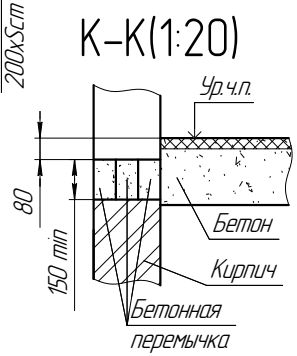

Таблица 4. Нагрузки на строительную часть от лифтового оборудования.

Обозначение нагрузки	Величина нагрузки, Н		Место приложения сил	Примечание
R1	35182		На стены шахты от оборудования	Постоянные нагрузки
R2	29182			
R3	15000			
R4	13637			
R5	27273			
R6	23637			
R1*	R1 × K			Аварийные кратковременные нагрузки. По китайским стандартам K=2,2
R2*	R2 × K			
R3*	R3 × K			
R4*	R4 × K			
R5*	R5 × K			
R6*	R6 × K			
R7	200000		На пол приямка от буфера кабины	Аварийные кратковременные нагрузки
R8	150000		На пол приямка от буфера противовеса	
R9	V=0,5	47420	R9 На пол приямка	Аварийные кратковременные нагрузки при посадке кабины на ловители
	V=1,0	50700		
R10	5900		На плиту перекрытия шахты	Монтажные работы (нагрузки R10, R11, R12 не действуют одновременно)
R11	15000			
R12	5000			

Нагрузки R действуют вертикально

1. *Размер определяется проектом.
2. Заделать после монтажа.
3. **Для перевозки маломобильных групп населения 1100 max.
4. *** Для отверстия под пост вызова с дисплеем. Для постов вызова с дисплеем отверстие 410х110 не выполняется.

Вертикальный разрез шахты

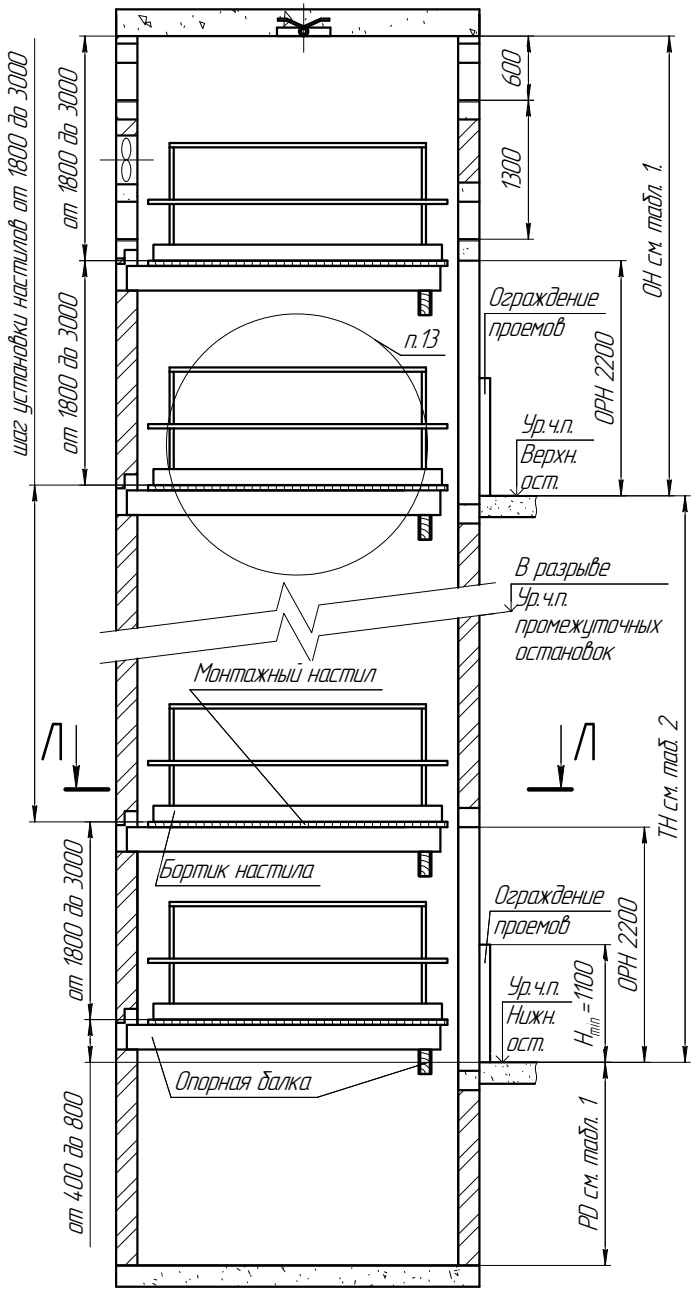

Л–Л(1:40)

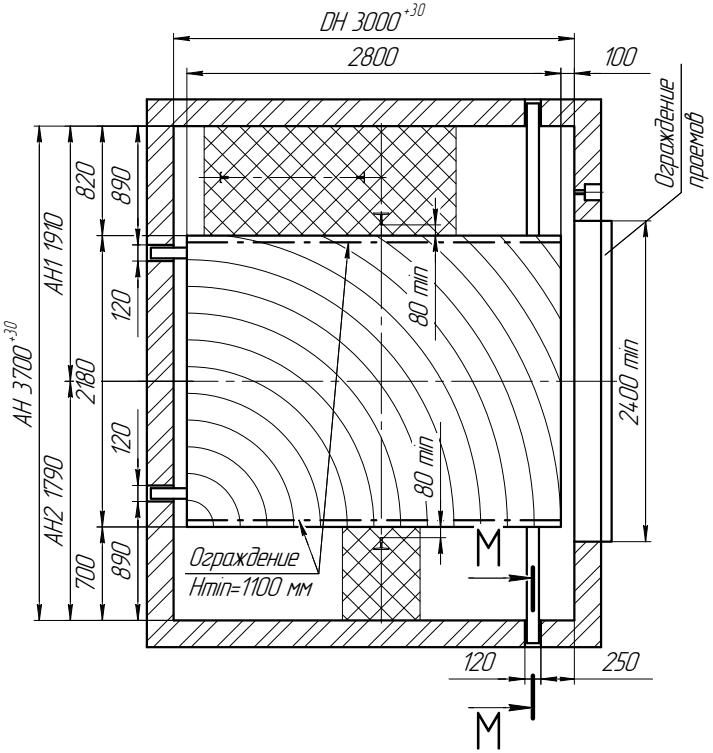

М–М(1:20)

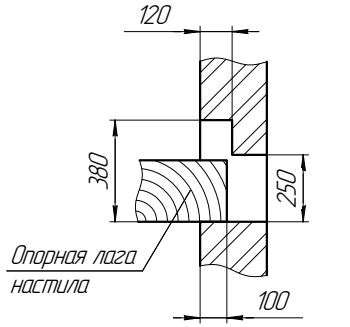

Технические требования к настилам

1. Настил предназначен для монтажа лифтового оборудования.
2. Настилы устанавливать на типовые стоечные леса или опорные балки (см. план шахты).
3. Настилы, балки и леса не должны находиться в указанных на чертеже зонах установки лифтового оборудования.
4. Настилы должны изготавливаться в виде сплошного щита из досок толщиной не менее 50 мм, рассчитанные на распределенную нагрузку не менее 200 кг, связанных снизу поперечными брусками. Выступы отдельных элементов щита за его поверхность не должна превышать 3 мм, а зазор между элементами – 5 мм.
5. Деревянные щиты-настилы должны изготавливаться из досок хвойных пород не ниже 2-ого сорта, подвергнутых антисептическойобработке. Деревянные настилы и бортовые ограждения должны подвергаться глубокой пропитке огнезащитным составом.
6. При зазоре между краем настила и стеной шахты более 300 мм, необходимо на настил установить с соответствующей стороны ограждения, выполненные из досок или металлических труб, высотой 1100 мм, имеющих внизу бортовую доску высотой не менее 150 мм, промежуточный элемент и перила, выдерживающие сосредоточенную нагрузку 700 Н, приложенную в горизонтальном направлении в средней точке между стойками. Прогиб поручня бортового ограждения должен быть не более 0,1 м. Элементы конструкции не должны иметь острых углов, режущих кромок и заусенцев.
7. Концы настила должны быть надежно закреплены на балках и в нишах с тем, чтобы исключить возможность их смещения или опрокидывания.
8. Установка настилов в шахте лифта должна выполняться специально обученным персоналом- не менее 2-х человек при одновременной работе. Разборку настилов производит персонал, проводивший их сборку.
9. Установка настилов производится последовательно снизу вверх, начиная с установки в приямке. Щиты-настилы монтируются на горизонтальные элементы шахты, расположенные в одной плоскости. Перед установкой настила необходимо убедиться, что эти элементы прочно закреплены к стойкам или закладным деталям шахты.
10. После установки настил должен быть подвергнут испытанию на прочность грузом 200 кг в течение 10 мин. При испытании и после снятия нагрузки на настилах не должно быть смещений элементов, а также трещин и сколов.
11. Строительные проемы должны быть снабжены съемными ограждениями, удовлетворяющими следующим требованиям:
   – ограждения рассчитываются на прочность и устойчивость к поочередному действию как горизонтальной, так и вертикальной равномерно распределенных нормативных нагрузок 400 Н/м, приложенных на поручень;
   – коэффициент надежности по нагрузке для ограждения следует принимать 1,2;
   – значение величины прогиба поручня ограждения под действием расчетной нагрузки должно быть не более 0,1 м;
   – высота ограждений должна быть на менее 1,1 м;
   – расстояние между горизонтальными элементами в вертикальной плоскости ограждения должно быть не более 0,45 м;
   – высота бортового элемнта ограждения должна быть не менее 0,1 м;
   – конструкцией крепления ограждения к строительным конструкциям должна быть исключена возможность их самопроизвольного раскрепления;
   – элементы конструкций ограждений не должны иметь острых углов, режущих кромок, заусенцев.
   – для изготовления ограждений используют стальной прокат марки С235, алюминиевые сплавы марок АМг6 и пиломатериалы из древесины хвойных пород не ниже 2-го сорта.
12. Леса-настилы и ограждения допускаются к эксплуатации только после приемки их комиссией и оформлением "Акта готовности подмостей, установленных в шахте лифта и ограждений дверей шахты к производству работ по монтажу лифтов."
13. Монтажный настил установленный на отметке Ур.ч.п. верхнего посадочного этажа, должен быть рассчитан на нагрузку 1300 кг минимум.

Зона установки лифтового оборудования

Изм.	Лист	№ докум.	Подп.	Дата	ПЭЛК. KLW 3000 V0,5-1,0 3700×3000	Лист 5

Копировал Формат А3

Подп. и дата | Инв. № дубл. | Взам. инв. № | Подп. и дата | Инв. № подл.